Tehničko pismo

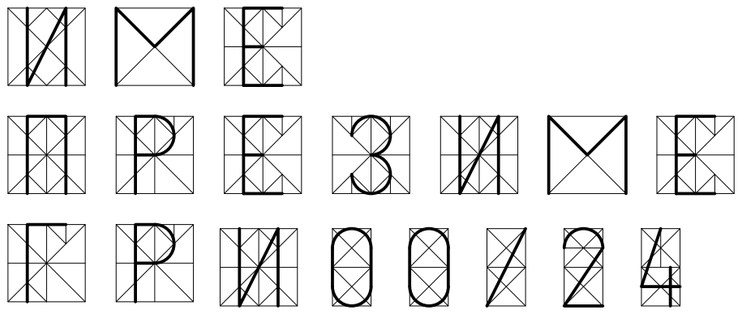

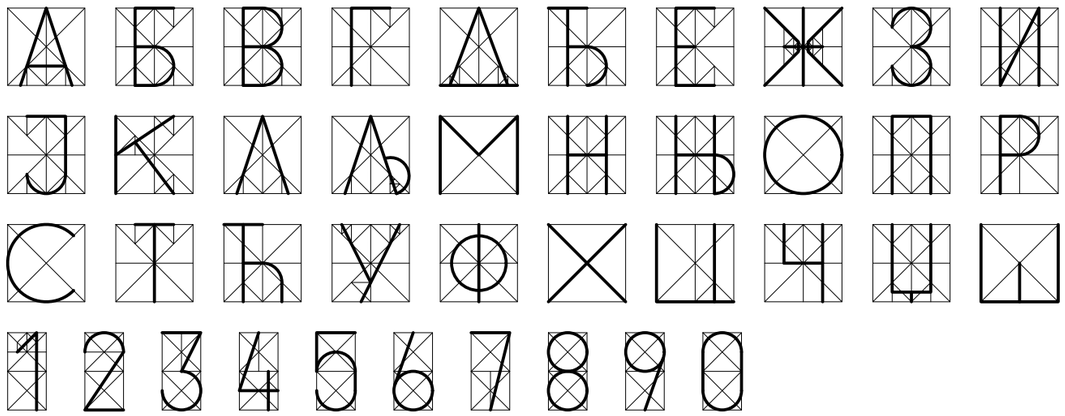

Tekst Tekst
Tekst Tekst

Dužinske kote
R=1:100

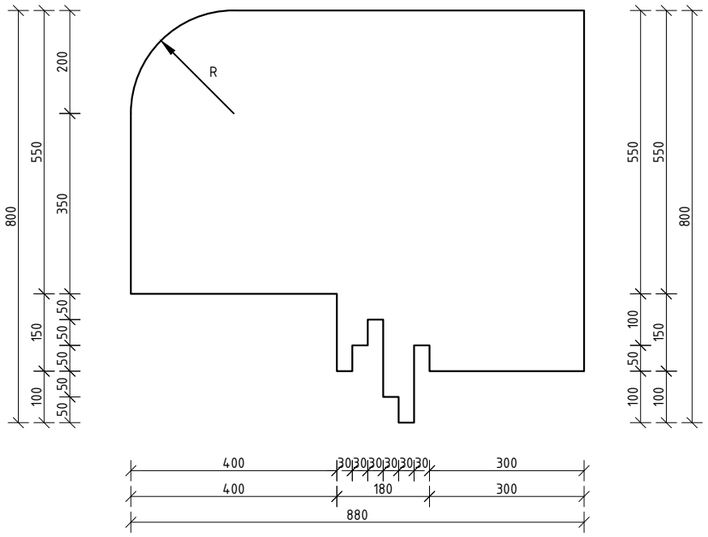

Visinske kote
R=1:100

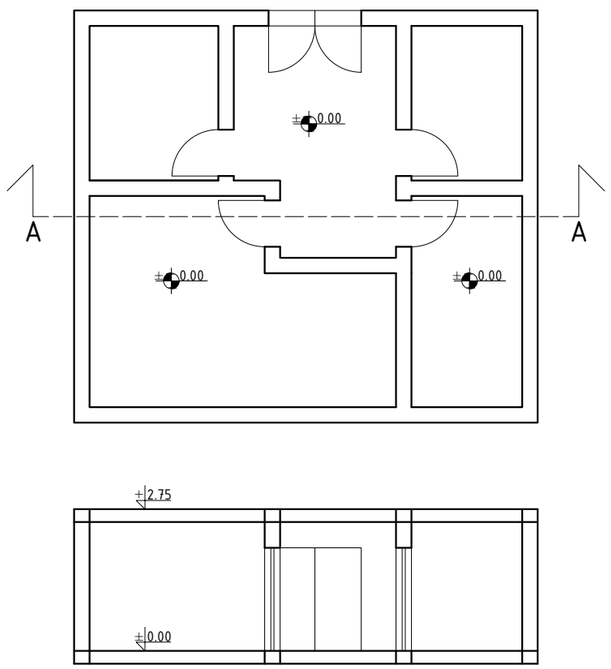

Simboli građevinskih materijala

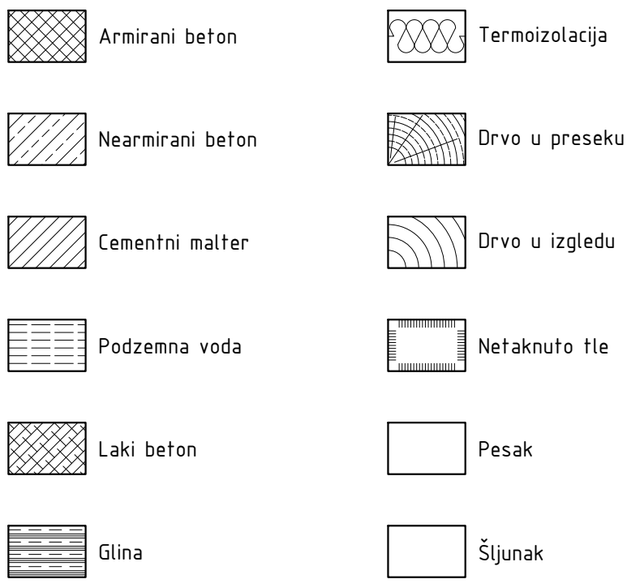
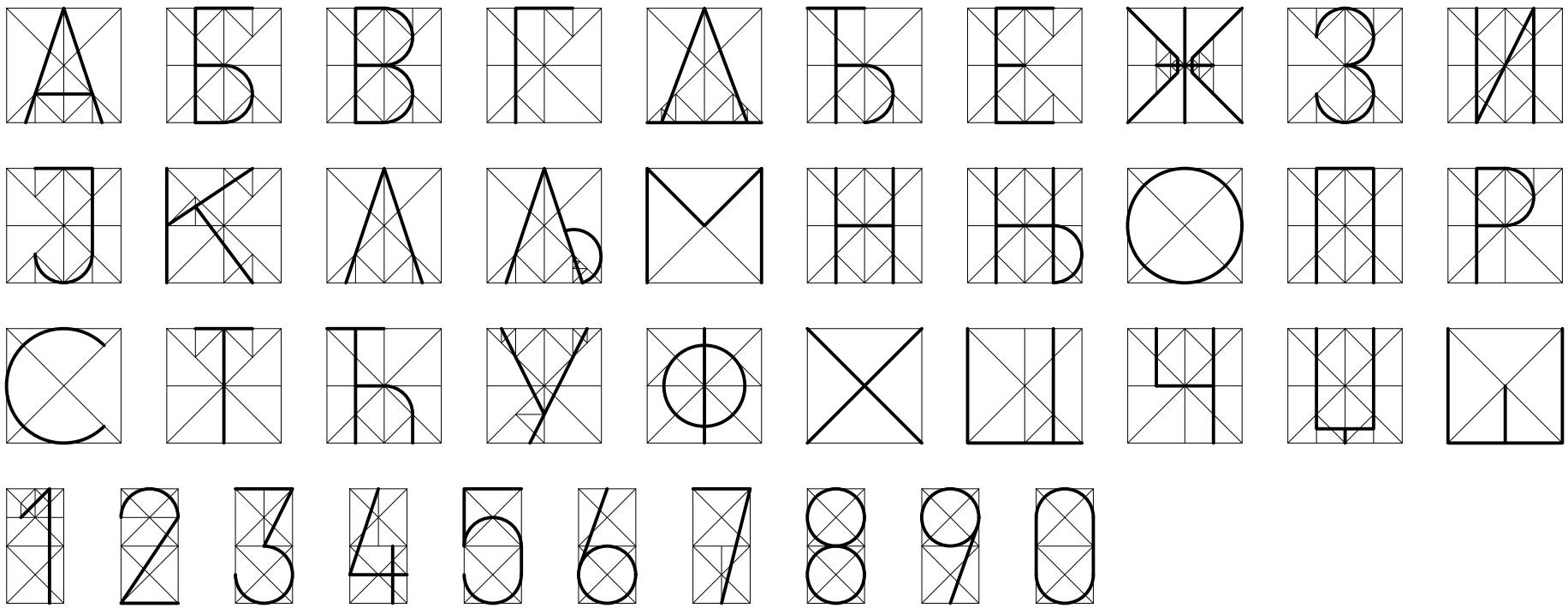
Akademija tehničko-vaspitačkih strukovnih studija	
Osnove građevinsko arhitektonskih konstrukcija	
Ime, prezime	
Broj indeksa